AIRE JR

Design Stefano Getzel

modello: 408B
codice: 4AIGN30

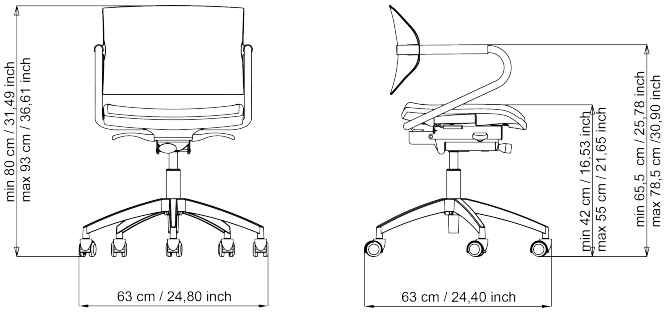

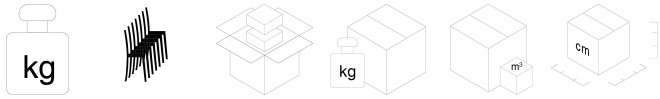

kg			kg	m³	cm
15,5	no	1	17,5	0,22	50x69x68

EN 16139 | EN 1728 | CAM | VOC

Garanzia: 5 anni

DESCRIZIONE

Operativa, schienale medio, con braccioli in pvc, synchron, base alluminio lucido, con ruote da Ø 65 mm nere.

SCHIENALE: in polipropilene finitura opaca.

SEDILE: in poliuretano espanso ignifugo densità 50 kg/m3 con inserto in multistrato di faggio e pioppo e sotto sedile di copertura in polipropilene.

BRACCIOLI: in pvc termoformato nero o grigio, abbinati al colore del sotto sedile.

MECCANISMO: synchron.

BASE: in acciaio ad alta resistenza tubo Ø 25 mm, finitura cromata.

RUOTE: auto frenanti, Ø 65 mm, gommate (di serie).

MANUTENZIONE

PARTI CROMATE: Pulire con panno morbido imbevuto leggermente con un prodotto per la pulizia dell'acciaio.

PARTI IN PLASTICA: Pulire con panno morbido leggermente umido d'acqua senza insistere e ripassare poi con panno asciutto.

PARTI VERNICIATE: Pulire con panno morbido imbevuto leggermente umido d'acqua e ripassare poi con panno asciutto..

PARTI IN ALLUMINIO: Per la pulizia impiegare prodotti specifici per la lucidatura dei metalli, al fine di rallentare l'ossidazione naturale dovuta al contatto con le mani. Le parti in alluminio bruniscono naturalmente. LUXY raccomanda di non usare detergenti aggressivi.

TESSUTO: Per i tessuti stendere qualche goccia di detergente neutro su un panno umido ben strizzato, passarlo delicatamente sulla seduta e lasciarlo asciugare. Vedi schede rivestimenti nella cartella rivestimenti LUXY. LUXY raccomanda vivamente l'impiego di prodotti ecologici.

PELLE: La pelle è un prodotto naturale. Le imperfezioni presenti sulla pelle conferiscono al materiale il suo aspetto inconfondibile. In presenza di macchie eliminarle con un panno in lana morbida. In caso di sporco più ostinato, utilizzare esclusivamente prodotti per pelle tinta con coloranti anilinici. Non esporre la pelle ai raggi diretti del sole. LUXY raccomanda vivamente l'impiego di prodotti ecologici.

ROTELLE/PIEDINI: Per la sicurezza dell'utilizzatore e per i diversi tipi di pavimentazione, sono disponibili, come previsto dalle norme di sicurezza, diversi tipi di rotelle:
– rotelle dure per pavimento morbido,
– rotelle morbide per tutti i pavimenti duri (di serie).

MATERIALI E RICICLABILITÀ

Acciaio	Polyammide	Cartone	Legno	Polypropilene	Gomma	Alluminio	Riciclabile
47,83 %	0,00 %	17,18 %	13,93 %	17,04 %	4,02 %	0,00 %	96,70 %

11/2020