POP

Design Luxy R&D

modello: PP13
codice: 4PPGI34

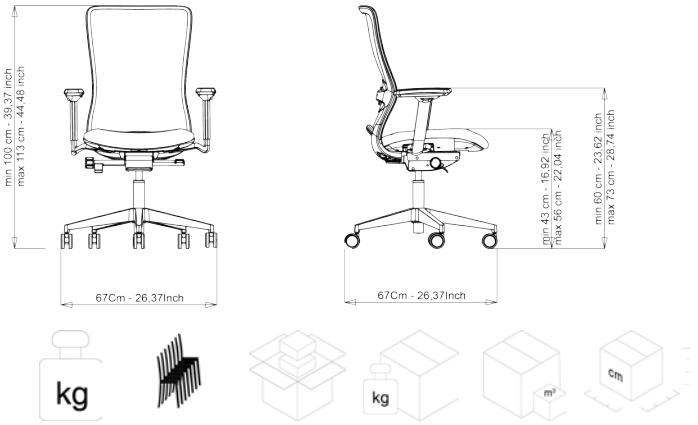

15	no	1	18	0,22	65x67x47

1IM UNI EN 1335

Garanzia: 5 anni

DESCRIZIONE

Operativa, schienale alto, supporto lombare, synchron, base alluminio lucido, con ruote da Ø 65 mm nere, con braccioli regolabili 1D. Schienale rete CAT. R.

SCHIENALE: strutturale in poliammide caricato fibra vetro e rivestito in rete autoportante completo di supporto lombare regolabile.

SEDILE: imbottitura in poliuretano espanso densità 50 Kg/m³ ignifugo con inserto in multistrati di faggio spessore 10 mm e carter di chiusura in polipropilene nero finitura antigraffio.

FINITURA: plastiche nere.

BRACCIOLI: Bracciolo 1D: regolazione in altezza. Pad superiore in poliuretano rigido.

MECCANISMO: Automatico sincronizzato con regolatore di tensione, 4 posizioni di blocco con funzione anti-shock.

BASE: in alluminio pressofuso Ø 700 mm finitura lucida.

RUOTE: gommate autofrenati Ø 65 mm di colore nero.

MANUTENZIONE

PARTI CROMATE: Pulire con panno morbido imbevuto leggermente con un prodotto per la pulizia dell'acciaio

PARTI IN PLASTICA: Pulire con panno morbido leggermente umido d'acqua senza insistere e ripassare poi con panno asciutto.

PARTI VERNICIATE: Pulire con panno morbido imbevuto leggermente umido d'acqua e ripassare poi con panno asciutto

PARTI IN ALLUMINIO: Per la pulizia impiegare prodotti specifici per la lucidatura dei metalli, al fine di rallentare l'ossidazione naturale dovuta al contatto con le mani. Le parti in alluminio bruniscono naturalmente. LUXY raccomanda di non usare detergenti aggressivi.

TESSUTO: Per i tessuti stendere qualche goccia di detergente neutro su un panno umido ben strizzato, passarlo delicatamente sulla seduta e lasciarlo asciugare. Vedi schede rivestimenti nella cartella rivestimenti LUXY. LUXY raccomanda vivamente l'impiego di prodotti ecologici

PELLE: La pelle è un prodotto naturale. Le imperfezioni presenti sulla pelle conferiscono al materiale il suo aspetto inconfondibile. In presenza di macchie eliminarle con un panno in lana morbida. In caso di sporco più ostinato, utilizzare esclusivamente prodotti per pelle tinta con coloranti anilinici. Non esporre la pelle ai raggi diretti del sole. LUXY raccomanda vivamente l'impiego di prodotti ecologici.

ROTELLE/PIEDINI: Per la sicurezza dell'utilizzatore e per i diversi tipi di pavimentazione, sono disponibili, come previsto dalle norme di sicurezza, diversi tipi di rotelle:
– rotelle dure per pavimento morbido,
– rotelle morbide per tutti i pavimenti duri (di serie).

Materiali e Riciclabilità

11/2020