NULITE

Design Luxy R&D

modello: 26100
codice: 4NL2616

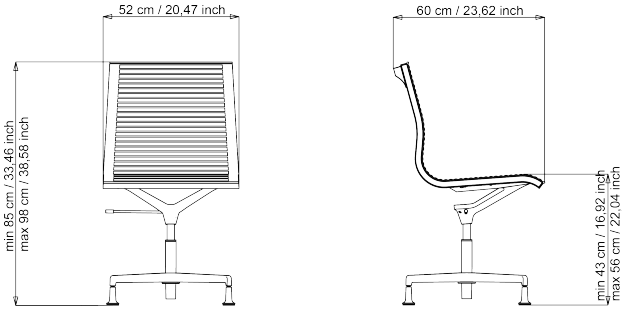

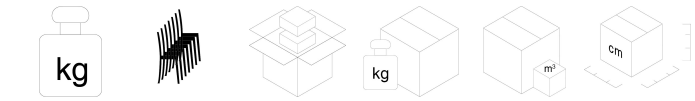

kg			kg	m³	cm
12	no	1	14	0,19	65x67x47

UNI ISO 9227 | UNI EN 1335

Brevetto: 10022644
Garanzia: 5 anni

DESCRIZIONE

Direzionale, schienale medio, senza braccioli, piastra gas, base alluminio lucido 4 razze, con piedini cromati.

FINITURA: cromato o verniciato con polveri epossidiche colore bianco e nero con trattamento antigraffio.

SCHIENALE: portante in pvc.

SEDILE: portante in pvc.

STRUTTURA: struttura sedile/schienale in acciaio ad alta resistenza tubo 25x28 mm spessore 1,5 mm, con finitura cromata o verniciata a polveri epossidiche bianche o nere con trattamento antigraffio.

MECCANISMO: piastra gas.

BASE: girevole a 4 o 5 razze in alluminio pressofuso con finitura lucida o verniciata con polveri epossidiche colore bianco o nero con trattamento antigraffio.

RIVESTIMENTI: SERIE 26000: rivestimento non sfoderabile imbottitura realizzata con sistema di termoformatura in poliuretano espanso ignifuga densità 65 kg/m³.

MANUTENZIONE

PARTI CROMATE: Pulire con panno morbido imbevuto leggermente con un prodotto per la pulizia dell'acciaio

PARTI IN PLASTICA: Pulire con panno morbido leggermente umido d'acqua senza insistere e ripassare poi con panno asciutto.

PARTI VERNICIATE: Pulire con panno morbido imbevuto leggermente umido d'acqua e ripassare poi con panno asciutto.

PARTI IN ALLUMINIO: Per la pulizia impiegare prodotti specifici per la lucidatura dei metalli, al fine di rallentare l'ossidazione naturale dovuta al contatto con le mani. Le parti in alluminio bruniscono naturalmente. LUXY raccomanda di non usare detergenti aggressivi.

TESSUTO: Per i tessuti stendere qualche goccia di detergente neutro su un panno umido ben strizzato, passarlo delicatamente sulla seduta e lasciarlo asciugare. Vedi schede rivestimenti nella cartella rivestimenti LUXY. LUXY raccomanda vivamente l'impiego di prodotti ecologici.

PELLE: La pelle è un prodotto naturale. Le imperfezioni presenti sulla pelle conferiscono al materiale il suo aspetto inconfondibile. In presenza di macchie eliminarle con un panno in lana morbida. In caso di sporco più ostinato, utilizzare esclusivamente prodotti per pelle tinta con coloranti anilinici. Non esporre la pelle ai raggi diretti del sole. LUXY raccomanda vivamente l'impiego di prodotti ecologici.

ROTELLE/PIEDINI: Per la sicurezza dell'utilizzatore e per i diversi tipi di pavimentazione, sono disponibili, come previsto dalle norme di sicurezza, diversi tipi di rotelle:
– rotelle dure per pavimento morbido,
– rotelle morbide per tutti i pavimenti duri (di serie).

Materiali e Riciclabilità

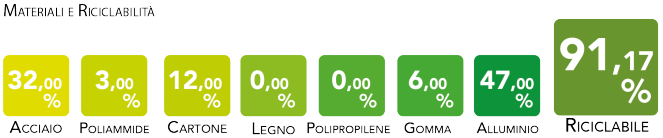

09/2020