EPOCA

Design Stefano Getzel

modello: EP1
codice: 4EPFN02

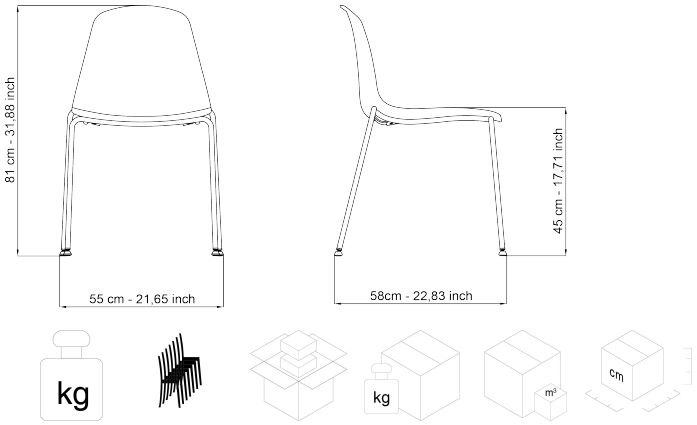

kg			kg		
5	si	4	6	0,17	-

1IM EN 16139 EN 1728

Garanzia: 5 anni

DESCRIZIONE

Sedia in polipropilene, struttura 4 gambe verniciata nera.

FINITURA: bianco, nero, grigio, verde, tortora e aragosta.

SEDILE/SCHIENALE: scocca in polipropilene finitura lucida a specchio nel retro e goffrata antiscivolo anteriormente.

STRUTTURA: 4 gambe in tubo d'acciaio ad alta resistenza Ø 16 mm con piedini livellatori, verniciata nera.

MANUTENZIONE

PARTI CROMATE: Pulire con panno morbido imbevuto leggermente con un prodotto per la pulizia dell'acciaio

PARTI IN PLASTICA: Pulire con panno morbido leggermente umido d'acqua senza insistere e ripassare poi con panno asciutto.

PARTI VERNICIATE: Pulire con panno morbido imbevuto leggermente umido d'acqua e ripassare poi con panno asciutto

PARTI IN ALLUMINIO: Per la pulizia impiegare prodotti specifici per la lucidatura dei metalli, al fine di rallentare l'ossidazione naturale dovuta al contatto con le mani. Le parti in alluminio bruniscono naturalmente. LUXY raccomanda di non usare detergenti aggressivi.

MATERIALI E RICICLABILITÀ

Acciaio	Poliammide	Cartone	Legno	Polipropilene	Gomma	Alluminio	Riciclabile
38,45 %	0,00 %	25,65 %	0,00 %	35,90 %	0,00 %	0,00 %	99,90 %

11/2020

LUXY S.p.a. a socio unico | Strada Provinciale Almisano, 6 | 36045 Lonigo (Vicenza) | ITALY | Tel. +39.0444.696111 | info@luxy.com | www.luxy.com