OVERTIME

Design Luxy R&D

modello: 5810
codice: 4OMGI74

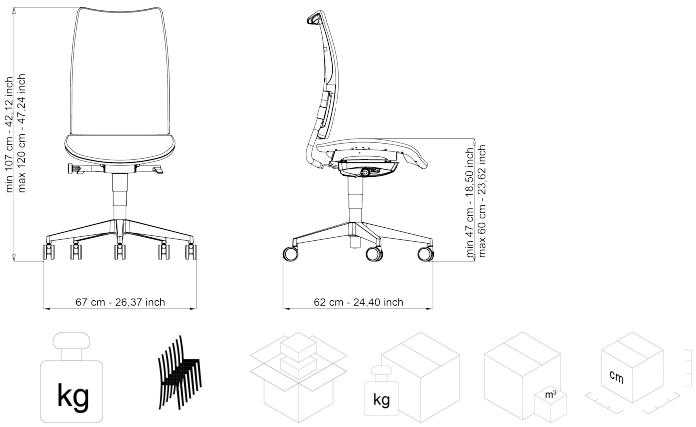

kg					
17,5	no	1	21	0,22	65x67x47

1IM | D.Lgs. 81/2008 | CAM | VOC | EN 1335

Garanzia: 5 anni

DESCRIZIONE

Operativa, schienale alto, sedile in rete, struttura cromata, supporto lombare, senza braccioli, automatico synchron con traslatore, base alluminio lucido, con ruote da Ø 65 mm nere, plastica nera. Schienale rete CAT. Z.

SCHIENALE: struttura schienale in poliammide caricato fibra vetro e rivestita in rete autoportante ignifuga.

SEDILE: in rete autoportante con inserto in polipropilene e sotto sedile in alluminio pressofuso verniciato a polveri epossidiche.

STRUTTURA: supporto schienale in acciaio ad alta resistenza sezione tonda Ø 25 mm con piastra di congiunzione in acciaio spessore 6 mm finitura cromata.

MECCANISMO: SynchronEvo automatico con traslatore.

BASE: in alluminio pressofuso finitura lucida.

RUOTE: auto frenanti Ø 65 mm gommate (di serie).

MANUTENZIONE

PARTI CROMATE: Pulire con panno morbido imbevuto leggermente con un prodotto per la pulizia dell'acciaio

PARTI IN PLASTICA: Pulire con panno morbido leggermente umido d'acqua senza insistere e ripassare poi con panno asciutto.

PARTI VERNICIATE: Pulire con panno morbido imbevuto leggermente umido d'acqua e ripassare poi con panno asciutto

PARTI IN ALLUMINIO: Per la pulizia impiegare prodotti specifici per la lucidatura dei metalli, al fine di rallentare l'ossidazione naturale dovuta al contatto con le mani. Le parti in alluminio bruniscono naturalmente. LUXY raccomanda di non usare detergenti aggressivi.

TESSUTO: Per i tessuti stendere qualche goccia di detergente neutro su un panno umido ben strizzato, passarlo delicatamente sulla seduta e lasciarlo asciugare. Vedi schede rivestimenti nella cartella rivestimenti LUXY. LUXY raccomanda vivamente l'impiego di prodotti ecologici

PELLE: La pelle è un prodotto naturale. Le imperfezioni presenti sulla pelle conferiscono al materiale il suo aspetto inconfondibile. In presenza di macchie eliminarle con un panno in lana morbida. In caso di sporco più ostinato, utilizzare esclusivamente prodotti per pelle tinta con coloranti anilinici. Non esporre la pelle ai raggi diretti del sole. LUXY raccomanda vivamente l'impiego di prodotti ecologici.

ROTELLE/PIEDINI: Per la sicurezza dell'utilizzatore e per i diversi tipi di pavimentazione, sono disponibili, come previsto dalle norme di sicurezza, diversi tipi di rotelle:
– rotelle dure per pavimento morbido,
– rotelle morbide per tutti i pavimenti duri (di serie).

MATERIALI E RICICLABILITÀ

Acciaio	Rete	Cartone	Legno	Polipropilene	Gomma	Alluminio	Riciclabile
19,00 %	3,60 %	10,60 %	7,88 %	19,78 %	5,64 %	33,50 %	89,70 %

10/2020